ELEMENTO	CODICE	DESCRIZIONE
1	Z01RX-A6000	ROSONE SPAZZOLATO PER BOCCA C/O-RING (CM025XX0000)
2	Z00RX-C1000	AERATORE MASCHIO TT CACHE' M16.5X1 LIM 1,5GPM (AERM16C-15G)
3	Z01RX-A7000	BOCCA EROGAZIONE INOX COMPLETA (CM022XX0000)
4	Z00RX-26000	CUSTODIA IN PLASTICA PER BATTERIA 6V (02502CUS)
5	Z00RX-11000	BATTERIA CRP2 6V (02500BAT)
6	02502KAL	KIT ALIM. 6V LITIO C/CUSTODIA EST.RIGIDA 02502CUS
7	02512ELV	ELETTROVALVOLA 6V PER 02512
8	VEDI TAB.	VEDI TAB.
9	Z01RX-B0000	ROSONE SPAZZOLATO PER SUPP. SENSORE (CM026XX0000)
10	Z01RX-A5000	ROSONE SPAZZOLATO PER MIX C/O-RING (CM024XX0000)
11	Z00RX-C2000	VALVOLA DI NON RITORNO Ø7 S/LIM. (VL001XX0000)
12	Z00RX-C6000	CARTUCCIA Ø25 DEVIATORE S/DISTR. (CA004XX0000)
13	Z01RX-A9000	MANIGLIA COMPLETA SPAZZOLATA (CM028XX0000)

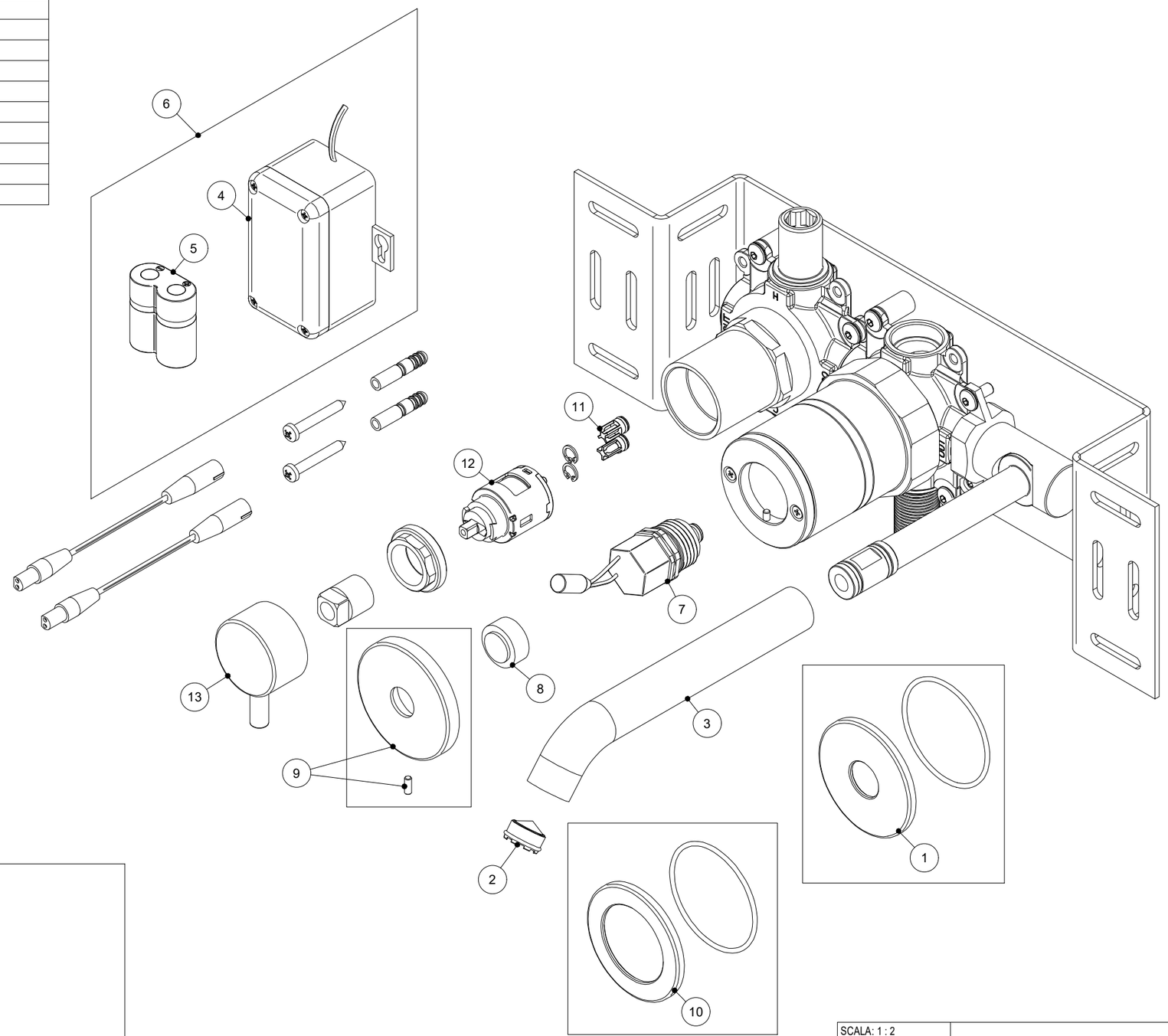

PART. N° 8	ARTICOLO	ORIENTAMENTO	FUNZIONE
Z00RX-C7000	I84M2-00000	ORIZZONTALE	ON/OFF
Z00RX-C7000	I84M2-01000	ORIZZONTALE	ON/OFF
Z00RX-83000	I84M2-02000	VERTICALE	PRESENZA
Z00RX-83000	I84M2-03000	VERTICALE	PRESENZA

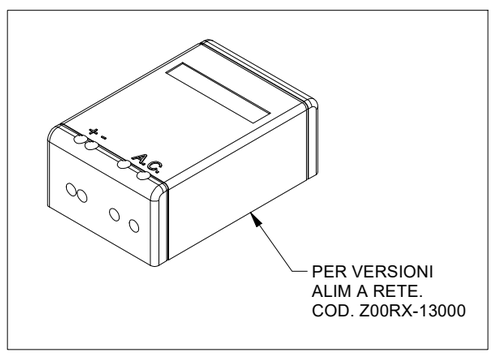

REVISIONE	DATA	DISEGNATO	VERIFICATO

SCALA: 1 : 2 | FOGLIO:1 /1

TRATTAMENTI SUPERFICIALI:

MATERIALE:
PESO gr :

RAGGI NON QUOTATI: R 0.3
SMUSSI NON QUOTATI: 0.5x45°

DESCR.:
MIX INFRAR. SERIE INOX LAV. INC. C/BOCCA
DISEGNO RICAMBI

TOLLERANZE GENERALI: ±0.1

FINITURE SUPERFICIALI 3.2 UNI ISO 1302

DATA: 30-06-22 | DIS: FRANCESCO | VER:

idral
ITALIAN PARTNER FOR WATER SOLUTIONS

DIS. NR: R359

COD.ART: I84M2-00000

DISEGNO DI PROPRIETA' IDRAL S.P.A. - VIETATA LA RIPRODUZIONE ANCHE PARZIALE SENZA PREVENTIVA AUTORIZZAZIONE